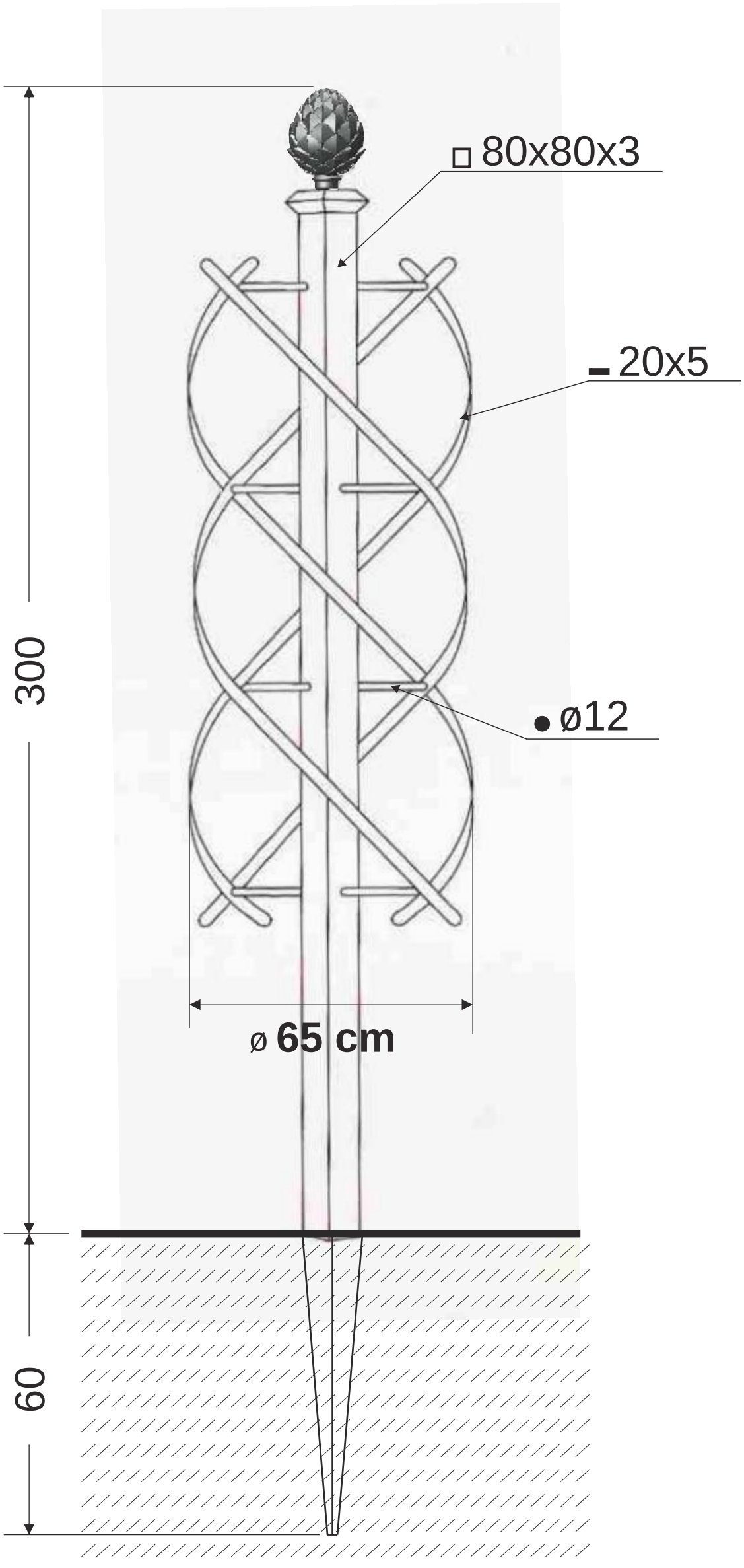
□ 80x80x3
▬ 20x5
● ø12
ø 65 cm
300
60

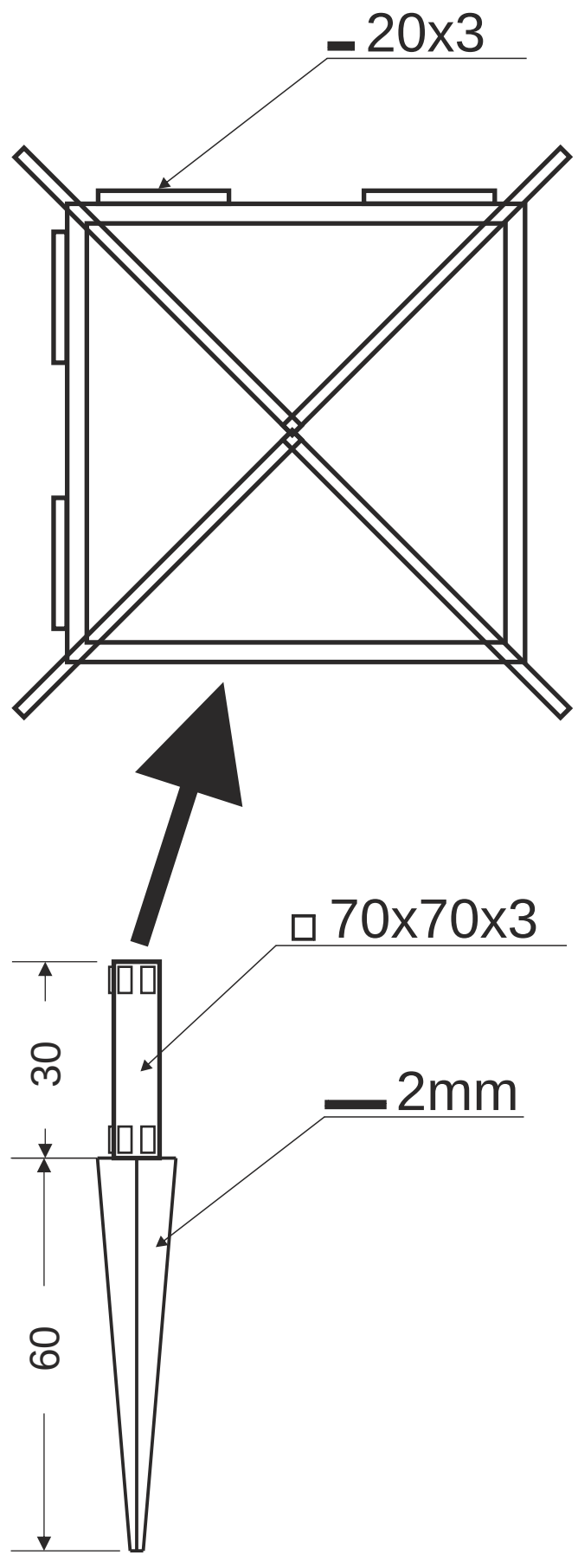
▬ 20x3
□ 70x70x3
▬ 2mm
30
60